MODEL: 2SEJ-B0

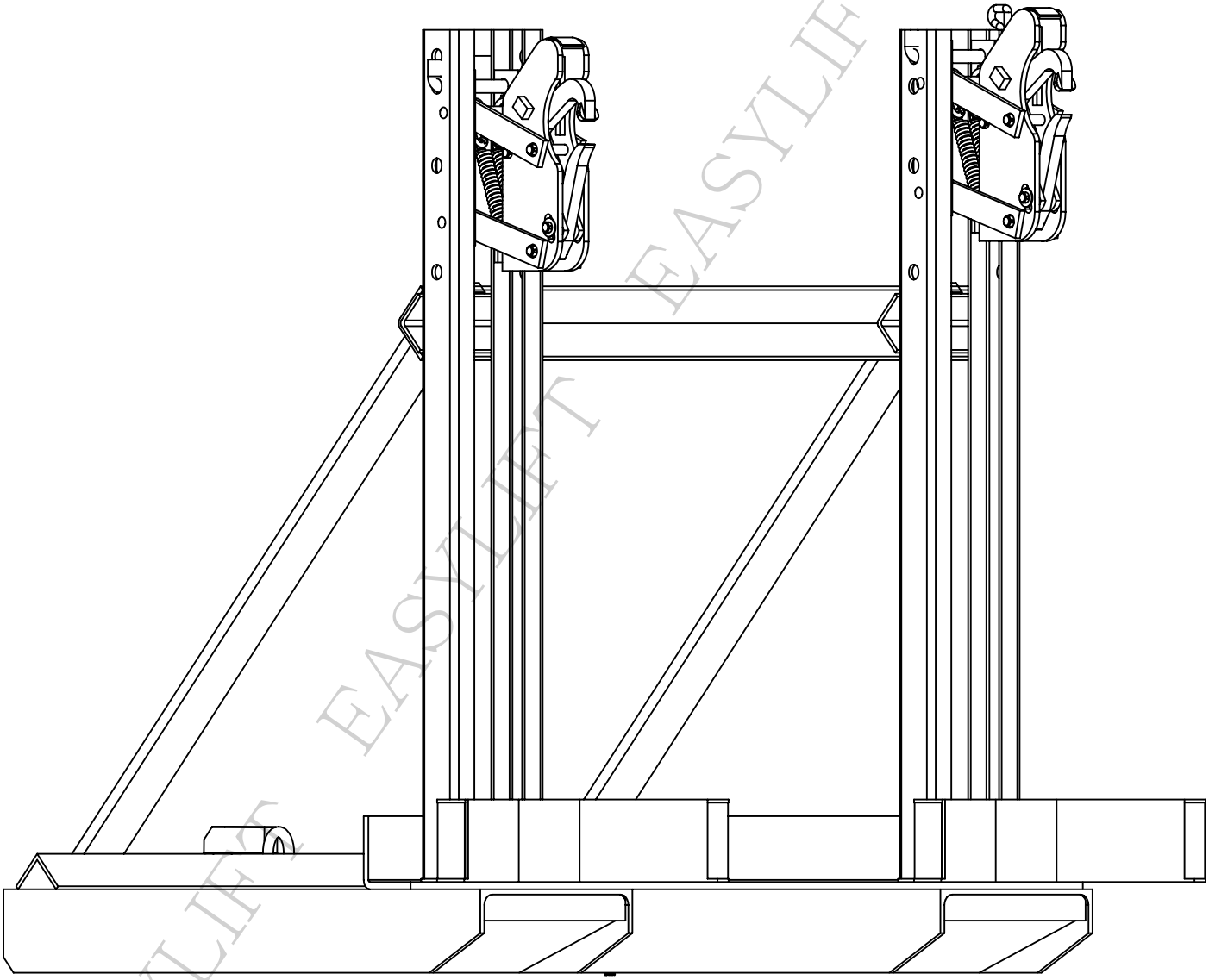

EASYLIFT

2SEJ-BO 桶夹使用及维护说明书

首先，恭喜您选购了本公司的 2SEJ-BO 型两桶桶夹。当您买下本公司产品的时候，同时也将享受到本公司的质量保证以及专业售后服务。为了安全高效地操作本公司产品，我们强烈地建议您在使用之前详细阅读本使用及维护说明书。

准备工作: 请先调整好叉车两个货叉的宽度，然后开动叉车将货叉插入到桶夹的两个叉套中。再将桶夹附带的安全链的偏心轮放到叉车的货叉架上面，并调整安全链的长度，使安全链的另一端固定在桶夹的键槽中，这样可防止桶夹在叉车高速行进过程中因转向太快或突然刹车而将桶夹和油桶从叉车上面脱落，避免安全事故的发生。好了。现在您就可以操作桶夹为您工作了。

操作要点:

1. 首先将桶夹提起大约 10 公分左右，将夹头对准油桶，将叉车货叉和门架**前倾**大约 3 度左右。然后使桶夹接触到桶壁，并一直提升桶夹，这样桶就会被自动抓起了。(**在此抓取过程中，不要将货叉和门架后倾。** 这是因为如果货叉和门架后倾，下面的托架首先与桶壁接触而使夹头不能接触到桶壁，不能完成抓桶动作。)

2. 在油桶被提起的时候，叉车司机应该在座位上面，核实每一个夹头是否抓稳了油桶。假如不对，应该将油桶放下，再重新定位抓取。

3. **现在就可以将货叉和门架适当后倾，将油桶运送到需要的地方去。**

4. 要放下油桶，只需要慢慢落下货叉，并使门架稍微前倾，待桶放稳后，桶夹就会与油桶自动脱离，开走叉车就可以了。

5. 本公司产品可同时搬运两个不同高度，或两个不同类型的桶，只需要根据桶的高度调整夹头调节销(图号#2,零件号#5124-S)在立架上面的垂直位置。

2SEJ-BO 技术参数：

自重： 70Kg	额定载荷：500Kg
载荷中心距：1500㎜	外形尺寸：790x930x960㎜

* 载荷中心距会随叉车的不同而有细微的变化。

EASYLIFT

2DEJ-BO 桶夹日常维护说明

为了使您新选购的桶夹安全工作，保持最长寿命，发挥最大功效，请按下列要求对桶夹进行日常维护。

1. 每天，叉车司机在使用桶夹之前，应该检查所有的紧固件(开口销以及波形销)是否丢失。另外，还要检查是否有丢失或者损坏的零件(销轴，弹簧，紧固件等)。检查方法就是用手在各个方向上面晃动夹头几次，然后将下鹰嘴的销轴(图号#13，零件号#1103)下拉后再松开，检查所有的零件是否都能够正常活动，弹簧是否能够自如地复位。

2. 每星期，需要采用轻质机油对夹头进行润滑一次。

3. 为了避免夹头里面积聚大量的灰尘和化学物质，可根据实际使用情况,定期(一个月一次)采用中性溶剂对夹头进行清洗。在清洗之后，需要用轻质机油对夹头进行完全的润滑。

4. 每个月，应该将夹头从机架上面取下，进行一次彻底的检查分析。应该检查夹头里面的每一个零件有无损坏，孔有无磨损扩大的问题，销轴和弹簧有无磨损断裂，零件有无丢失。对有问题的零件应该尽快更换。

请在选购桶夹的时候，详细说明您的使用需求，我们将会根据您的具体情况为您准备一个预防性维护方案。

警告：本 SEJ 系列轻型单鹰嘴桶夹每月搬桶量不得多于 300 个。并且推荐用于标准钢桶的搬运。

注意： 本产品在设计时，只考虑与普通叉车搭配，用于非防爆，高燃点的工作环境。如有特殊要求，请与本公司联系。

EASYLIFT

2SEJ-BO轻型双桶夹

零件清单

序号	零件号码	数量	零件名称
1	8301-J	2	夹头组合
2	Horizontal Angle Bar	1	横拉杆
3	Hex Bolt	4	螺杆
4	Support Round Bar	2	斜拉杆
5	2102-J	2	小立架
6	Hex Bolt & Nut	4	螺杆及螺母
7	2109-J	1	叉架
8	2110	1	安全链

2SEJ-BO夹头组合8301-J

零件清单

序号	零件号码	数量	零件名称
1	6102	1	波形销
2	5124-S	1	调节销
3	6103	1	挂簧
4	1102	1	销轴
5	6301	2	拉簧
6	6101	1	拉簧
7	5307	2	调节滑块
8	2303	1	外壳体
9	7101	1	上鹰嘴
10	1101	1	销轴
11	5101	1	内连杆
12	7102	1	下鹰嘴
13	1103	1	销轴
14	1104	1	销轴

EASYLIFT

MODEL: 2SEJ-B0

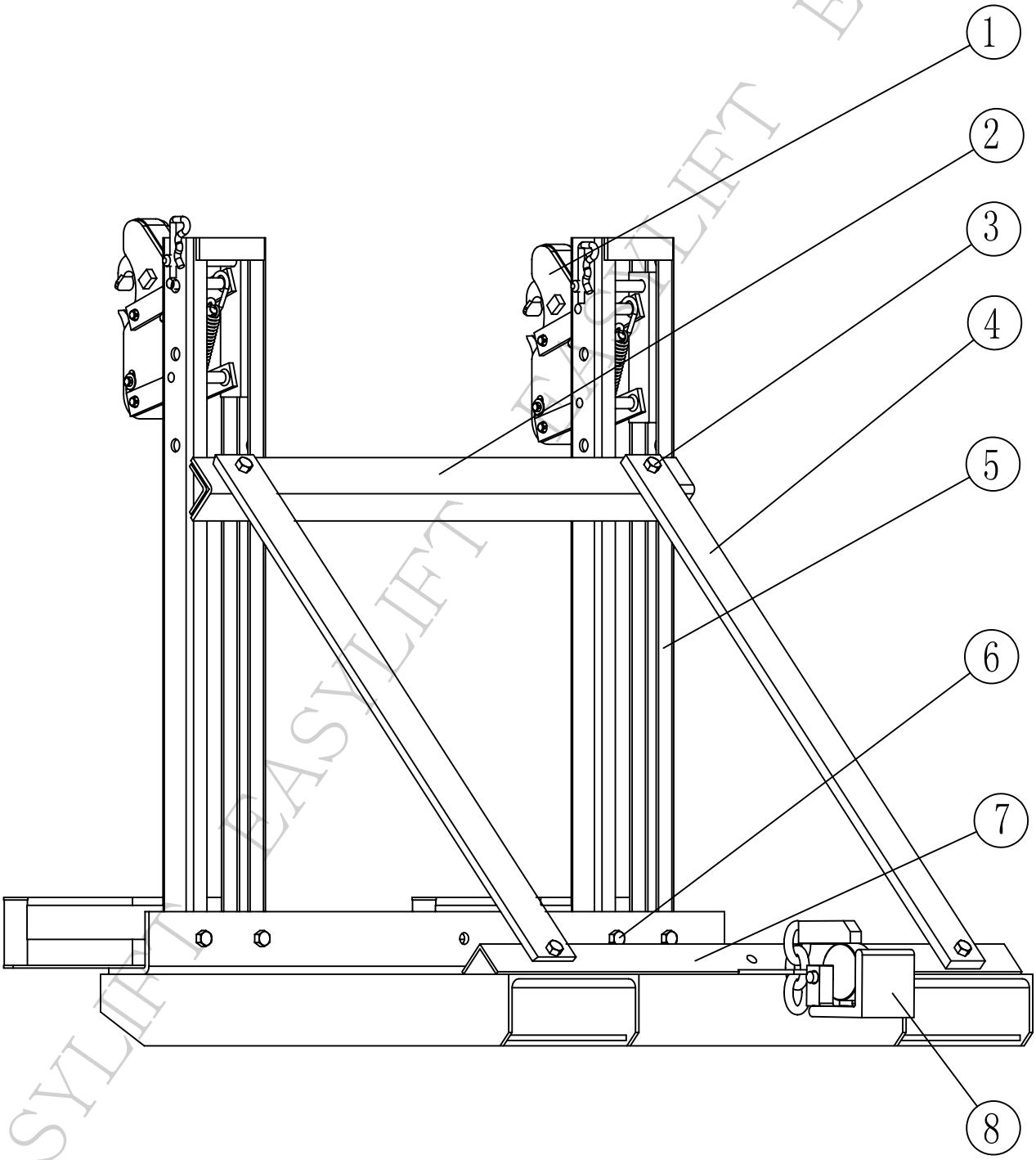

EASYLIFT

MODEL:2SEJ-B0

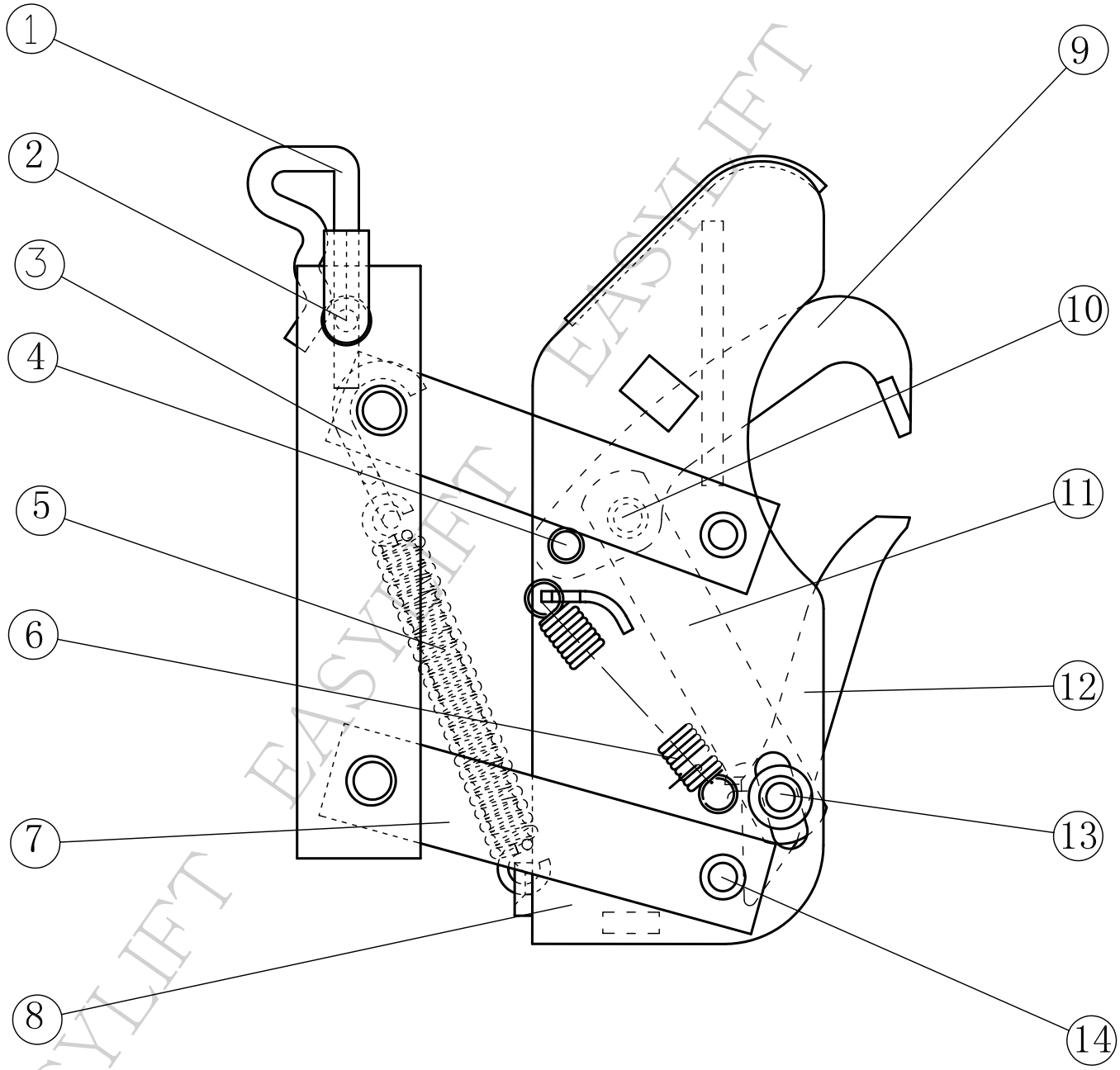

EASYLIFT